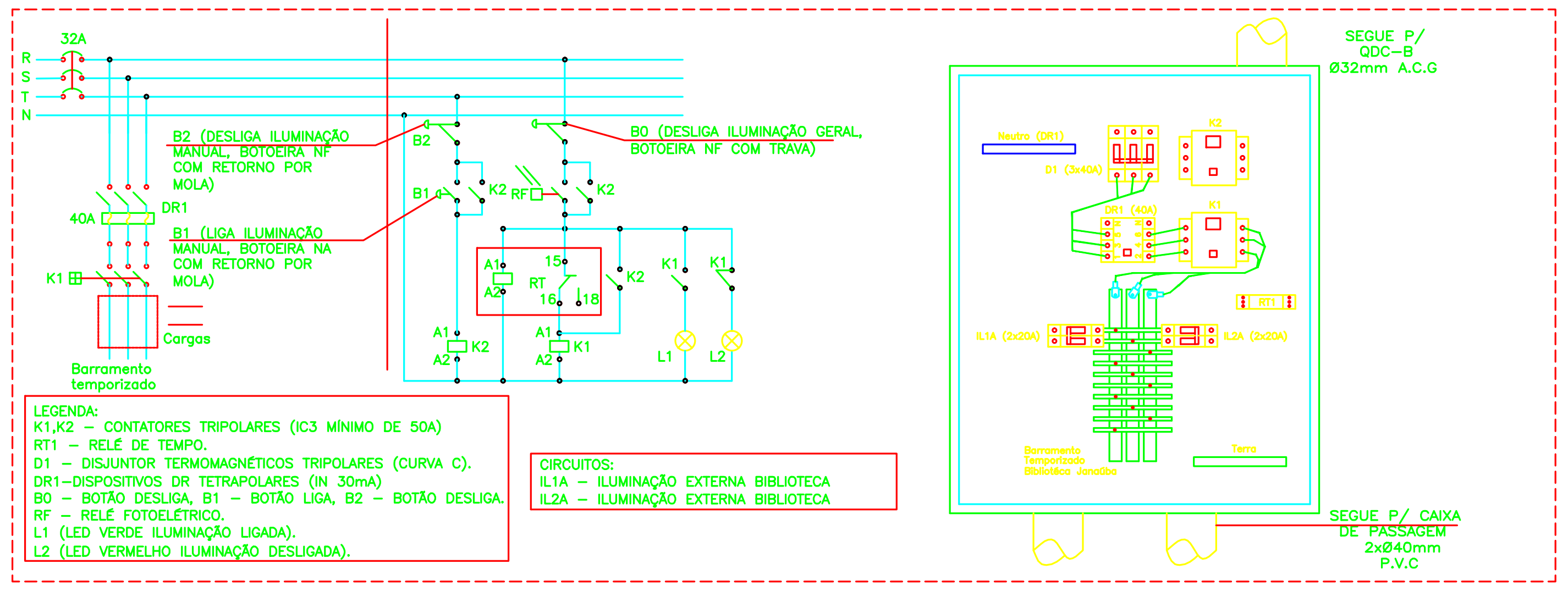
32A
R
S
T
N
40A
DR1
K1
Barramento temporizado
Cargas
B2 (DESLIGA ILUMINAÇÃO MANUAL, BOTOEIRA NF COM RETORNO POR MOLA)
B1 (LIGA ILUMINAÇÃO MANUAL, BOTOEIRA NA COM RETORNO POR MOLA)
B0 (DESLIGA ILUMINAÇÃO GERAL, BOTOEIRA NF COM TRAVA)
B2
B1
K2
RF
A1
A2
15
16
18
RT
K1
L1
L2
SEGUE P/ QDC-B Ø32mm A.C.G
Neutro (DR1)
D1 (3x40A)
K2
DR1 (40A)
K1
RT1
IL1A (2x20A)
IL2A (2x20A)
Barramento Temporizado Biblioteca Janaúba
Terra
SEGUE P/ CAIXA DE PASSAGEM 2xØ40mm P.V.C

LEGENDA:
K1,K2 – CONTATORES TRIPOLARES (IC3 MÍNIMO DE 50A)
RT1 – RELÉ DE TEMPO.
D1 – DISJUNTOR TERMOMAGNÉTICOS TRIPOLARES (CURVA C).
DR1–DISPOSITIVOS DR TETRAPOLARES (IN 30mA)
B0 – BOTÃO DESLIGA, B1 – BOTÃO LIGA, B2 – BOTÃO DESLIGA.
RF – RELÉ FOTOELÉTRICO.
L1 (LED VERDE ILUMINAÇÃO LIGADA).
L2 (LED VERMELHO ILUMINAÇÃO DESLIGADA).

CIRCUITOS:
IL1A – ILUMINAÇÃO EXTERNA BIBLIOTECA
IL2A – ILUMINAÇÃO EXTERNA BIBLIOTECA

## DETALHE 15

QUADRO DE AUTOMAÇÃO QDC–IL–A
ILUMINAÇÃO EXTERNA
SEM ESCALA

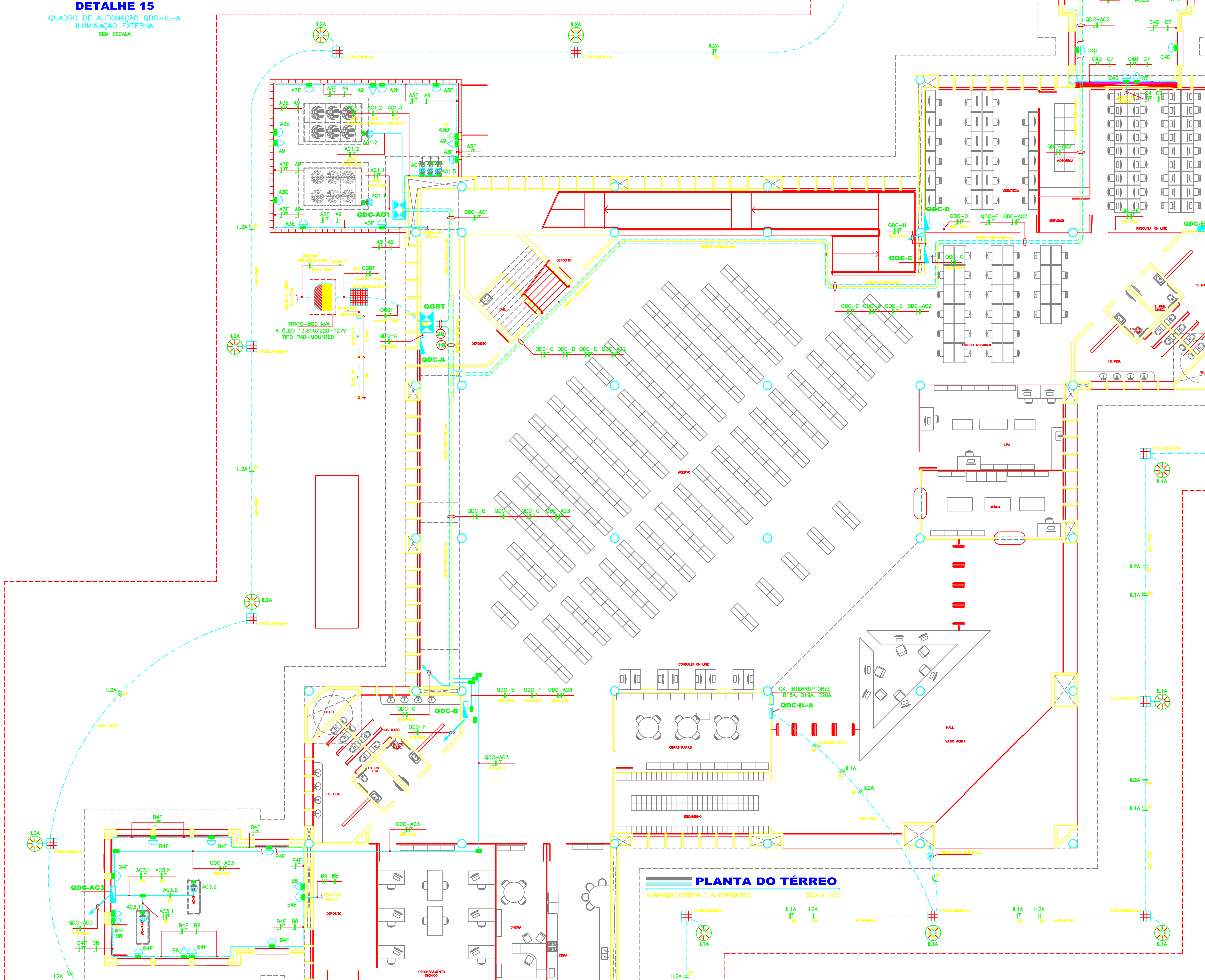
IL2A
CP.30x30x30cm
IL1A
#40-PEAD
A3F
A3E
A9
A3EF
AC1.1
AC1.2
AC1.3
AC1.5
QDC-AC1
A3
3#25mm² EPR/XLPE-15kV
#16mm²
#100-PEAD
QGBT
4xø100-PEAD
CP.100x100x100cm
SEGUE P/ REDE DA CEMIG
TRAFO–500 kVA A ÓLEO 13.800/220–127V TIPO PAD–MOUNTED
QDC-A
DEPÓSITO
DML
EMPST-200x100mm
QDC-C
QDC-D
QDC-E
QDC-AC2
QDC-AC4
C4D
C7
AC2.1
AC2.2
AC-IP-03
AC-IP-04
QDC-H
VIDEOTECA
SERVIDOR
PESQUISA ON LINE
ESTUDO INDIVIDUAL
I.S. MASC.
I.S. PNE. MASC.
I.S. PNE. FEM.
I.S. FEM.
SHAFT
LPA
XEROX
ACERVO
QDC-B
QDC-F
QDC-G
QDC-AC3
QDC-AC5
AC3.1
AC3.2
B4F
B4
B8
SEGUE AO QDC-B
DEPÓSITO
PROCESSAMENTO TÉCNICO
CHEFIA
COPA
CONSULTA ON LINE
CX. INTERRUPTORES B18A, B19A, B20A.
QDC-IL-A
COMANDO RELÉ
OBRAS RARAS
ESCANINHO
HALL
VAZIO ACIMA
RELÉ FOTO ELÉTRICO
#40-PVC

## PLANTA DO TÉRREO

ILUMINAÇÃO EXTERNA E ALIMENTADORES
ESCALA 1:100

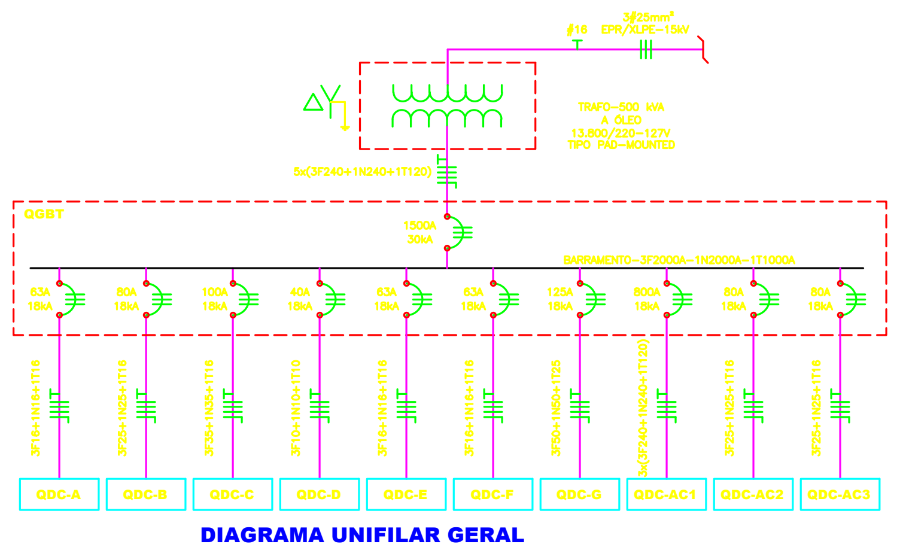
3#25mm²
#16 EPR/XLPE-15kV
TRAFO-500 kVA A ÓLEO 13.800/220-127V TIPO PAD-MOUNTED
QGBT
QDC-A
QDC-B
QDC-C
QDC-D
QDC-E
QDC-F
QDC-G
QDC-AC1
QDC-AC2
QDC-AC3

## DIAGRAMA UNIFILAR GERAL

SEM ESCALA

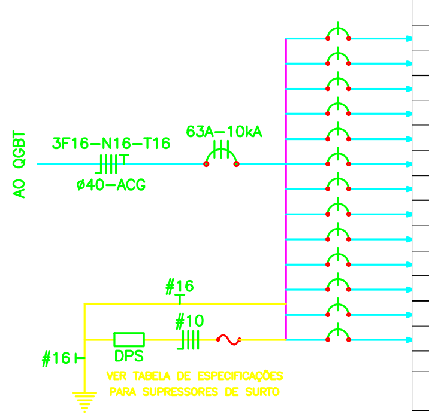
AO QGBT
3F16–N16–T16
ø40–ACG
63A–10kA
#16
#10
#16
DPS
VER TABELA DE ESPECIFICAÇÕES PARA SUPRESSORES DE SURTO

### Quadro de Distribuição de Circuitos

### QDC-A

Barramento de cobre eletrolítico, 60Hz, mínimo(A) ==> 150
Mínimo de espaços ==> 22 | Padrão Comercial => 24
Supressor de Surtos => Classe 2 - 20 kA | Quant. => 4

| Circuito | Quant. | Condutores | | | DR | | | Disj. | Iluminação | | | | | | Tomadas | | | Equilíbrio | | | Total | Total | Atende | Inom. |
|---|---|---|---|---|---|---|---|---|---|---|---|---|---|---|---|---|---|---|---|---|---|---|---|---|
| Espécie ==> | | | | | | | | | 2x9 | 23 | 2x16 | 2x32 | 2x54 | 150 | 100 | 200 | 500 | A | B | C | | | | |
| Carga - W ==> | | | | | | | | | 18 | 23 | 32 | 64 | 108 | 150 | 100 | 200 | 500 | | | | | | | |
| Carga - VA ==> | | | | | | | | | 20 | 23 | 33 | 66 | 120 | 180 | 120 | 240 | 600 | (VA) | (VA) | (VA) | (VA) | (W) | | (A) |
| | Fases | F | N | T | Polos | (mA) | (A) | (A) | | | | | | | | | | | | | | | | |
| A 1 | 1 | 2,5 | 2,5 | 2,5 | - | - | - | 20 | | | | 13 | | | | | | 858 | | | 858 | 832 | Iluminação | 6,76 |
| A 2 | 1 | 2,5 | 2,5 | 2,5 | - | - | - | 20 | | | | 18 | | | | | | | 1.188 | | 1.188 | 1.152 | Iluminação | 9,35 |
| A 3 | 1 | 2,5 | 2,5 | 2,5 | - | - | - | 20 | | 8 | | 14 | | | | | | | | 1.108 | 1.108 | 1.080 | Iluminação | 8,72 |
| A 4 | 1 | 2,5 | 2,5 | 2,5 | - | - | - | 20 | | | | 20 | | | | | | 1.320 | | | 1.320 | 1.280 | Iluminação | 10,39 |
| A 5 | 1 | 2,5 | 2,5 | 2,5 | - | - | - | 20 | | | | 21 | | | | | | | 1.386 | | 1.386 | 1.344 | Iluminação | 10,91 |
| A 6 | 1 | 2,5 | 2,5 | 2,5 | - | - | - | 20 | | | | 18 | | | | | | | | 1.188 | 1.188 | 1.152 | Iluminação | 9,35 |
| A 7 | 1 | 2,5 | 2,5 | 2,5 | - | - | - | 20 | | | | 11 | | | | | | 726 | | | 726 | 704 | Iluminação | 5,72 |
| A 8 | 1 | 2,5 | 2,5 | 2,5 | - | - | - | 20 | | | | 16 | | | | | | | 1.056 | | 1.056 | 1.024 | Iluminação | 8,31 |
| A 9 | 1 | 2,5 | 2,5 | 2,5 | - | - | - | 20 | | | | | | | 7 | | | | | 840 | 840 | 700 | Tomadas | 6,61 |
| A 10 | 1 | 2,5 | 2,5 | 2,5 | - | - | - | 20 | | | | | | | | 6 | | 1.440 | | | 1.440 | 1.200 | Tomadas TI | 11,34 |
| A 11 | 1 | 2,5 | 2,5 | 2,5 | - | - | - | 20 | | | | | | | | 6 | | | 1.440 | | 1.440 | 1.200 | Tomadas TI | 11,34 |
| A 12 | 1 | 2,5 | 2,5 | 2,5 | - | - | - | 20 | | | | | | | | 5 | | | | 1.200 | 1.200 | 1.000 | Tomadas TI | 9,45 |
| A 13 | 1 | 2,5 | 2,5 | 2,5 | - | - | - | 20 | | | | | | | 7 | | | | | 840 | 840 | 700 | Iluminação de Emergência | 6,61 |
| Geral | Fases | F | N | T | DR | | | (A) | | | | | | | | | | | | | | | | |
| QDC-A | 3 | 16 | 16 | 16 | - | - | - | 63 | | 8 | | 131 | | | 14 | 17 | | 4.344 | 5.070 | 5.176 | 14.590 | 13.368 | QDC-A | 38,29 |

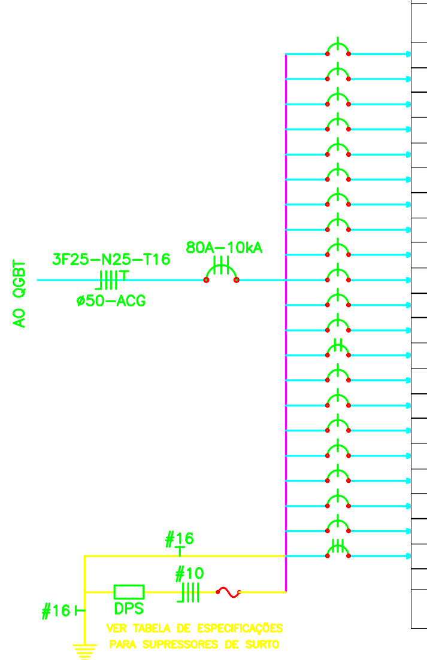
AO QGBT
3F25–N25–T16
ø50–ACG
80A–10kA
#16
#10
#16
DPS
VER TABELA DE ESPECIFICAÇÕES PARA SUPRESSORES DE SURTO

### Quadro de Distribuição de Circuitos

### QDC-B

Barramento de cobre eletrolítico, 60Hz, mínimo(A) ==> 200
Mínimo de espaços ==> 36 | Padrão Comercial => 36
Supressor de Surtos => Classe 2 - 20 kA | Quant. => 4

| Circuito | Quant. | Condutores | | | DR | | | Disj. | Iluminação | | | | | | Tomadas | | | Equilíbrio | | | Total | Total | Atende | Inom. |
|---|---|---|---|---|---|---|---|---|---|---|---|---|---|---|---|---|---|---|---|---|---|---|---|---|
| Espécie ==> | | | | | | | | | 2x9 | 23 | 2x16 | 2x32 | 2x54 | 150 | 100 | 200 | 500 | A | B | C | | | | |
| Carga - W ==> | | | | | | | | | 18 | 23 | 32 | 64 | 108 | 150 | 100 | 200 | 500 | | | | | | | |
| Carga - VA ==> | | | | | | | | | 20 | 23 | 33 | 66 | 120 | 180 | 120 | 240 | 600 | (VA) | (VA) | (VA) | (VA) | (W) | | (A) |
| | Fases | F | N | T | Polos | (mA) | (A) | (A) | | | | | | | | | | | | | | | | |
| B 1 | 1 | 2,5 | 2,5 | 2,5 | - | - | - | 20 | | | | 10 | | | | | | 660 | | | 660 | 640 | Iluminação | 5,20 |
| B 2 | 1 | 2,5 | 2,5 | 2,5 | - | - | - | 20 | | | | 16 | | | | | | | 1.056 | | 1.056 | 1.024 | Iluminação | 8,31 |
| B 3 | 1 | 2,5 | 2,5 | 2,5 | - | - | - | 20 | | | | 15 | | | | | | | | 990 | 990 | 960 | Iluminação | 7,80 |
| B 4 | 1 | 2,5 | 2,5 | 2,5 | - | - | - | 20 | | 8 | | 20 | | | | | | 1.504 | | | 1.504 | 1.464 | Iluminação | 11,84 |
| B 5 | 1 | 2,5 | 2,5 | 2,5 | - | - | - | 20 | | | | 10 | | | | | | | 660 | | 660 | 640 | Iluminação | 5,20 |
| B 6 | 1 | 2,5 | 2,5 | 2,5 | - | - | - | 20 | | | | | | | | 6 | | | | 1.440 | 1.440 | 1.200 | Tomadas | 11,34 |
| B 7 | 1 | 2,5 | 2,5 | 2,5 | - | - | - | 20 | | | | | | | 7 | | | 840 | | | 840 | 700 | Tomadas | 6,61 |
| B 8 | 1 | 2,5 | 2,5 | 2,5 | - | - | - | 20 | | | | | | | 8 | | | | 960 | | 960 | 800 | Tomadas | 7,56 |
| B 9 | 1 | 2,5 | 2,5 | 2,5 | - | - | - | 20 | | | | | | | | 6 | | | | 1.440 | 1.440 | 1.200 | Tomadas TI | 11,34 |
| B 10 | 1 | 2,5 | 2,5 | 2,5 | - | - | - | 20 | | | | | | | | 6 | | 1.440 | | | 1.440 | 1.200 | Tomadas TI | 11,34 |
| B 11 | 1 | 2,5 | 2,5 | 2,5 | - | - | - | 20 | | | | | | | | 4 | | | 960 | | 960 | 800 | Tomadas TI | 7,56 |
| B 12 | 1 | 2,5 | 2,5 | 2,5 | - | - | - | 20 | | | | | | | 3 | | 2 | | | 1.560 | 1.560 | 1.300 | Tomadas Copa | 12,28 |
| B 13 | 2 | 2,5 | - | 2,5 | - | - | - | 20 | | | | | | | | | 2 | 600 | | 600 | 1.200 | 1.000 | Tomadas Copa | 5,45 |
| B 14 | 1 | 2,5 | 2,5 | 2,5 | - | - | - | 20 | | | | | | | | | 2 | 1.200 | | | 1.200 | 1.000 | Tomadas Copa | 9,45 |
| B 15 | 1 | 2,5 | 2,5 | 2,5 | - | - | - | 20 | | | | | | | 3 | | 2 | | 1.560 | | 1.560 | 1.300 | Tomadas Copa | 12,28 |
| B 16 | 1 | 2,5 | 2,5 | 2,5 | - | - | - | 20 | | | | | | | | 6 | | | | 1.440 | 1.440 | 1.200 | Tomadas TI | 11,34 |
| B 17 | 1 | 2,5 | 2,5 | 2,5 | - | - | - | 20 | | | | | | | | 6 | | 1.440 | | | 1.440 | 1.200 | Tomadas TI | 11,34 |
| B 18 | 1 | 2,5 | 2,5 | 2,5 | - | - | - | 20 | | | | | 10 | | | | | | 1.200 | | 1.200 | 1.080 | Iluminação | 9,45 |
| B 19 | 1 | 2,5 | 2,5 | 2,5 | - | - | - | 20 | | | | | 12 | | | | | | | 1.440 | 1.440 | 1.296 | Iluminação | 11,34 |
| B 20 | 1 | 2,5 | 2,5 | 2,5 | - | - | - | 20 | | | | | 10 | | | | | 1.200 | | | 1.200 | 1.080 | Iluminação | 9,45 |
| B 21 | 3 | 6 | 6 | 6 | - | - | - | 32 | | | | | | 18 | | | | 1.080 | 1.080 | 1.080 | 3.240 | 2.700 | QDC-Iluminação Externa | 8,50 |
| Geral | Fases | F | N | T | DR | | | (A) | | | | | | | | | | | | | | | | |
| QDC-B | 3 | 25 | 25 | 16 | - | - | - | 80 | | 8 | | 71 | 32 | 18 | 21 | 34 | 8 | 9.964 | 7.476 | 9.990 | 27.430 | 23.784 | QDC-B | 71,99 |

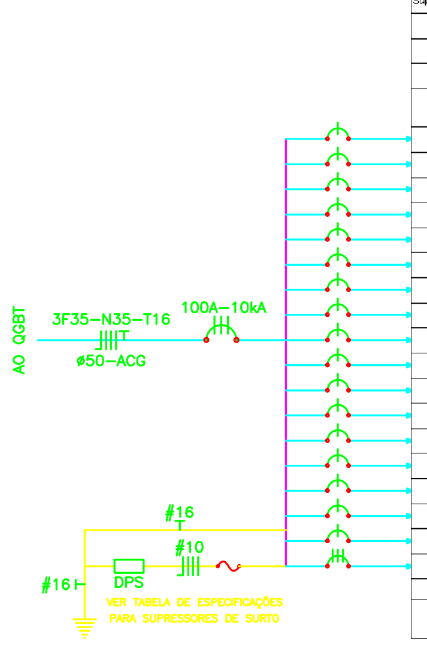
AO QGBT
3F35–N35–T16
ø50–ACG
100A–10kA
#16
#10
#16
DPS
VER TABELA DE ESPECIFICAÇÕES PARA SUPRESSORES DE SURTO

### Quadro de Distribuição de Circuitos

### QDC-C

Barramento de cobre eletrolítico, 60Hz, mínimo(A) ==> 200
Mínimo de espaços ==> 31 | Padrão Comercial => 32
Supressor de Surtos => Classe 2 - 20 kA | Quant. => 4

| Circuito | Quant. | Condutores | | | DR | | | Disj. | Iluminação | | | | | | Tomadas | | | Equilíbrio | | | Total | Total | Atende | Inom. |
|---|---|---|---|---|---|---|---|---|---|---|---|---|---|---|---|---|---|---|---|---|---|---|---|---|
| Espécie ==> | | | | | | | | | 2x9 | 23 | 2x16 | 2x32 | 2x54 | 150 | 100 | 200 | 500 | A | B | C | | | | |
| Carga - W ==> | | | | | | | | | 18 | 23 | 32 | 64 | 108 | 150 | 100 | 200 | 500 | | | | | | | |
| Carga - VA ==> | | | | | | | | | 20 | 23 | 33 | 66 | 120 | 180 | 120 | 240 | 600 | (VA) | (VA) | (VA) | (VA) | (W) | | (A) |
| | Fases | F | N | T | Polos | (mA) | (A) | (A) | | | | | | | | | | | | | | | | |
| C 1 | 1 | 2,5 | 2,5 | 2,5 | - | - | - | 20 | | | | 21 | | | | | | 1.386 | | | 1.386 | 1.344 | Iluminação | 10,91 |
| C 2 | 1 | 2,5 | 2,5 | 2,5 | - | - | - | 20 | | | | 18 | | | | | | | 1.188 | | 1.188 | 1.152 | Iluminação | 9,35 |
| C 3 | 1 | 2,5 | 2,5 | 2,5 | - | - | - | 20 | | | | 20 | | | | | | | | 1.320 | 1.320 | 1.280 | Iluminação | 10,39 |
| C 4 | 1 | 2,5 | 2,5 | 2,5 | - | - | - | 20 | | 8 | | 15 | | | | | | 1.174 | | | 1.174 | 1.144 | Iluminação | 9,24 |
| C 5 | 1 | 2,5 | 2,5 | 2,5 | - | - | - | 20 | | | | 10 | | | | | | | 660 | | 660 | 640 | Iluminação | 5,20 |
| C 6 | 1 | 2,5 | 2,5 | 2,5 | - | - | - | 20 | | | | | | | 7 | | | | | 840 | 840 | 700 | Tomadas | 6,61 |
| C 7 | 1 | 2,5 | 2,5 | 2,5 | - | - | - | 20 | | | | | | | 10 | | | 1.200 | | | 1.200 | 1.000 | Tomadas | 9,45 |
| C 8 | 1 | 2,5 | 2,5 | 2,5 | - | - | - | 20 | | | | | | | | 6 | | | 1.440 | | 1.440 | 1.200 | Tomadas TI | 11,34 |
| C 9 | 1 | 2,5 | 2,5 | 2,5 | - | - | - | 20 | | | | | | | | 6 | | | | 1.440 | 1.440 | 1.200 | Tomadas TI | 11,34 |
| C 10 | 1 | 2,5 | 2,5 | 2,5 | - | - | - | 20 | | | | | | | | 6 | | 1.440 | | | 1.440 | 1.200 | Tomadas TI | 11,34 |
| C 11 | 1 | 2,5 | 2,5 | 2,5 | - | - | - | 20 | | | | | | | | 4 | | | 960 | | 960 | 800 | Tomadas TI | 7,56 |
| C 12 | 1 | 2,5 | 2,5 | 2,5 | - | - | - | 20 | | | | | | | | 6 | | | | 1.440 | 1.440 | 1.200 | Tomadas TI | 11,34 |
| C 13 | 1 | 2,5 | 2,5 | 2,5 | - | - | - | 20 | | | | | | | | 6 | | 1.440 | | | 1.440 | 1.200 | Tomadas TI | 11,34 |
| C 14 | 1 | 2,5 | 2,5 | 2,5 | - | - | - | 20 | | | | | | | | 6 | | | 1.440 | | 1.440 | 1.200 | Tomadas TI | 11,34 |
| C 15 | 1 | 2,5 | 2,5 | 2,5 | - | - | - | 20 | | | | | | | | 6 | | | | 1.440 | 1.440 | 1.200 | Tomadas TI | 11,34 |
| C 16 | 1 | 2,5 | 2,5 | 2,5 | - | - | - | 20 | | | | | | | | 4 | | 960 | | | 960 | 800 | Tomadas TI | 7,56 |
| C 17 | 1 | 2,5 | 2,5 | 2,5 | - | - | - | 20 | | | | | | | | 4 | | | 960 | | 960 | 800 | Tomadas TI | 7,56 |
| QDC-H | 3 | 10 | 10 | 10 | - | - | - | 50 | | 8 | | 73 | | | 62 | 12 | | 5.388 | 4.794 | 5.160 | 15.322 | 13.458 | QDC-H | 40,22 |
| Geral | Fases | F | N | T | DR | | | (A) | | | | | | | | | | | | | | | | |
| QDC-C | 3 | 35 | 35 | 16 | - | - | - | 100 | | 16 | | 157 | | | 79 | 66 | | 12.968 | 11.442 | 11.640 | 36.050 | 31.516 | QDC-C | 94,62 |

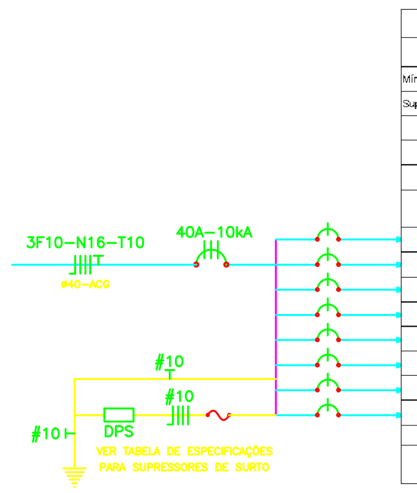
AO QGBT
3F10–N16–T10
ø40–ACG
40A–10kA
#10
#10
#10
DPS
VER TABELA DE ESPECIFICAÇÕES PARA SUPRESSORES DE SURTO

### Quadro de Distribuição de Circuitos

### QDC-D

Barramento de cobre eletrolítico, 60Hz, mínimo(A) ==> 150
Mínimo de espaços ==> 16 | Padrão Comercial => 18
Supressor de Surtos => Classe 2 - 20 kA | Quant. => 4

| Circuito | Quant. | Condutores | | | DR | | | Disj. | Iluminação | | | Tomadas | | | Equilíbrio | | | Total | Total | Atende | Inom. |
|---|---|---|---|---|---|---|---|---|---|---|---|---|---|---|---|---|---|---|---|---|---|
| Espécie ==> | | | | | | | | | 2x9 | 23 | 2x16 | 100 | 200 | 500 | A | B | C | | | | |
| Carga - W ==> | | | | | | | | | 18 | 23 | 32 | 100 | 200 | 500 | | | | | | | |
| Carga - VA ==> | | | | | | | | | 20 | 23 | 33 | 120 | 240 | 600 | (VA) | (VA) | (VA) | (VA) | (W) | | (A) |
| | Fases | F | N | T | Polos | (mA) | (A) | (A) | | | | | | | | | | | | | |
| D 1 | 1 | 2,5 | 2,5 | 2,5 | - | - | - | 20 | | | | | 6 | | 1.440 | | | 1.440 | 1.200 | Tomadas TI | 11,34 |
| D 2 | 1 | 2,5 | 2,5 | 2,5 | - | - | - | 20 | | | | | 6 | | | 1.440 | | 1.440 | 1.200 | Tomadas TI | 11,34 |
| D 3 | 1 | 2,5 | 2,5 | 2,5 | - | - | - | 20 | | | | | 6 | | | | 1.440 | 1.440 | 1.200 | Tomadas TI | 11,34 |
| D 4 | 1 | 2,5 | 2,5 | 2,5 | - | - | - | 20 | | | | | 6 | | 1.440 | | | 1.440 | 1.200 | Tomadas TI | 11,34 |
| D 5 | 1 | 2,5 | 2,5 | 2,5 | - | - | - | 20 | | | | | 6 | | | 1.440 | | 1.440 | 1.200 | Tomadas TI | 11,34 |
| D 6 | 1 | 2,5 | 2,5 | 2,5 | - | - | - | 20 | | | | | 6 | | | | 1.440 | 1.440 | 1.200 | Tomadas TI | 11,34 |
| D 7 | 1 | 2,5 | 2,5 | 2,5 | - | - | - | 20 | | | | | 6 | | 1.440 | | | 1.440 | 1.200 | Tomadas TI | 11,34 |
| D 8 | 1 | 2,5 | 2,5 | 2,5 | - | - | - | 20 | | | | | 6 | | | 1.440 | | 1.440 | 1.200 | Tomadas TI | 11,34 |
| Geral | Fases | F | N | T | DR | | | (A) | | | | | | | | | | | | | |
| QDC-D | 3 | 10 | 16 | 10 | - | - | - | 40 | | | | | 48 | | 4.320 | 4.320 | 2.880 | 11.520 | 9.600 | QDC-D | 30,24 |

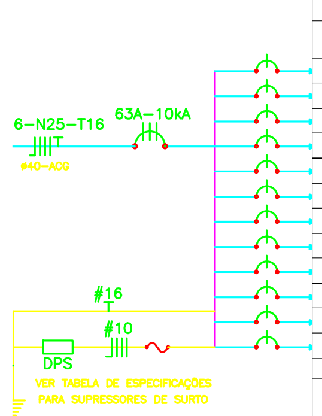
6–N25–T16
ø40–ACG
63A–10kA
#16
#10
DPS
VER TABELA DE ESPECIFICAÇÕES PARA SUPRESSORES DE SURTO

### Quadro de Distribuição de Circuitos

### QDC-E

Barramento de cobre eletrolítico, 60Hz, mínimo(A) ==> 150
Mínimo de espaços ==> 21 | Padrão Comercial => 24
Supressor de Surtos => Classe 2 - 20 kA | Quant. => 4

| Circuito | Quant. | Condutores | | | DR | | | Disj. | Iluminação | | | Tomadas | | | Equilíbrio | | | Total | Total | Atende | Inom. |
|---|---|---|---|---|---|---|---|---|---|---|---|---|---|---|---|---|---|---|---|---|---|
| Espécie ==> | | | | | | | | | 2x9 | 23 | 2x16 | 100 | 200 | 500 | A | B | C | | | | |
| Carga - W ==> | | | | | | | | | 18 | 23 | 32 | 100 | 200 | 500 | | | | | | | |
| Carga - VA ==> | | | | | | | | | 20 | 23 | 33 | 120 | 240 | 600 | (VA) | (VA) | (VA) | (VA) | (W) | | (A) |
| | Fases | F | N | T | Polos | (mA) | (A) | (A) | | | | | | | | | | | | | |
| E 1 | 1 | 2,5 | 2,5 | 2,5 | - | - | - | 20 | | | | | 6 | | 1.440 | | | 1.440 | 1.200 | Tomadas TI | 11,34 |
| E 2 | 1 | 2,5 | 2,5 | 2,5 | - | - | - | 20 | | | | | 6 | | | 1.440 | | 1.440 | 1.200 | Tomadas TI | 11,34 |
| E 3 | 1 | 2,5 | 2,5 | 2,5 | - | - | - | 20 | | | | | 6 | | | | 1.440 | 1.440 | 1.200 | Tomadas TI | 11,34 |
| E 4 | 1 | 2,5 | 2,5 | 2,5 | - | - | - | 20 | | | | | 6 | | 1.440 | | | 1.440 | 1.200 | Tomadas TI | 11,34 |
| E 5 | 1 | 2,5 | 2,5 | 2,5 | - | - | - | 20 | | | | | 6 | | | 1.440 | | 1.440 | 1.200 | Tomadas TI | 11,34 |
| E 6 | 1 | 2,5 | 2,5 | 2,5 | - | - | - | 20 | | | | | 6 | | | | 1.440 | 1.440 | 1.200 | Tomadas TI | 11,34 |
| E 7 | 1 | 2,5 | 2,5 | 2,5 | - | - | - | 20 | | | | | 6 | | 1.440 | | | 1.440 | 1.200 | Tomadas TI | 11,34 |
| E 8 | 1 | 2,5 | 2,5 | 2,5 | - | - | - | 20 | | | | | 6 | | | 1.440 | | 1.440 | 1.200 | Tomadas TI | 11,34 |
| E 9 | 1 | 2,5 | 2,5 | 2,5 | - | - | - | 20 | | | | | 6 | | | | 1.440 | 1.440 | 1.200 | Tomadas TI | 11,34 |
| E 10 | 1 | 2,5 | 2,5 | 2,5 | - | - | - | 20 | | | | | 6 | | 1.440 | | | 1.440 | 1.200 | Tomadas TI | 11,34 |
| E 11 | 1 | 2,5 | 2,5 | 2,5 | - | - | - | 20 | | | | | 6 | | | 1.440 | | 1.440 | 1.200 | Tomadas TI | 11,34 |
| E 12 | 1 | 2,5 | 2,5 | 2,5 | - | - | - | 20 | | | | | 6 | | | | 1.440 | 1.440 | 1.200 | Tomadas TI | 11,34 |
| Geral | Fases | F | N | T | DR | | | (A) | | | | | | | | | | | | | |
| QDC-E | 3 | 16 | 25 | 16 | - | - | - | 63 | | | | | 72 | | 5.760 | 5.760 | 5.760 | 17.280 | 14.400 | QDC-E | 45,35 |

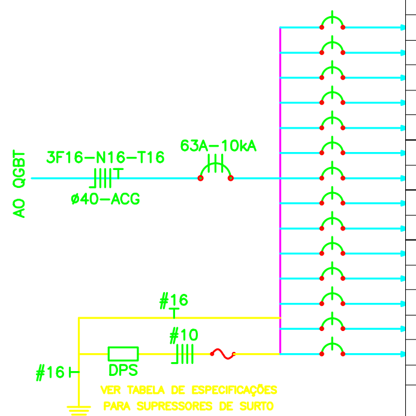
AO QGBT
3F16–N16–T16
ø40–ACG
63A–10kA
#16
#10
#16
DPS
VER TABELA DE ESPECIFICAÇÕES PARA SUPRESSORES DE SURTO

### Quadro de Distribuição de Circuitos

### QDC-F

Barramento de cobre eletrolítico, 60Hz, mínimo(A) ==> 150
Mínimo de espaços ==> 23 | Padrão Comercial => 24
Supressor de Surtos => Classe 2 - 20 kA | Quant. => 4

| Circuito | Quant. | Condutores | | | DR | | | Disj. | Iluminação | | | | | | Tomadas | | | Equilíbrio | | | Total | Total | Atende | Inom. |
|---|---|---|---|---|---|---|---|---|---|---|---|---|---|---|---|---|---|---|---|---|---|---|---|---|
| Espécie ==> | | | | | | | | | 2x9 | 23 | 2x16 | 2x32 | 2x54 | 150 | 100 | 200 | 500 | A | B | C | | | | |
| Carga - W ==> | | | | | | | | | 18 | 23 | 32 | 64 | 108 | 150 | 100 | 200 | 500 | | | | | | | |
| Carga - VA ==> | | | | | | | | | 20 | 23 | 33 | 66 | 120 | 180 | 120 | 240 | 600 | (VA) | (VA) | (VA) | (VA) | (W) | | (A) |
| | Fases | F | N | T | Polos | (mA) | (A) | (A) | | | | | | | | | | | | | | | | |
| F 1 | 1 | 2,5 | 2,5 | 2,5 | - | - | - | 20 | | | | 10 | | | | | | 660 | | | 660 | 640 | Iluminação | 5,20 |
| F 2 | 1 | 2,5 | 2,5 | 2,5 | - | - | - | 20 | | | | 14 | | | | | | | 924 | | 924 | 896 | Iluminação | 7,28 |
| F 3 | 1 | 2,5 | 2,5 | 2,5 | - | - | - | 20 | | 8 | | 14 | | | | | | | | 1.108 | 1.108 | 1.080 | Iluminação | 8,72 |
| F 4 | 1 | 2,5 | 2,5 | 2,5 | - | - | - | 20 | | | | 20 | | | | | | 1.320 | | | 1.320 | 1.280 | Iluminação | 10,39 |
| F 5 | 1 | 2,5 | 2,5 | 2,5 | - | - | - | 20 | | | | 15 | | | | | | | 990 | | 990 | 960 | Iluminação | 7,80 |
| F 6 | 1 | 2,5 | 2,5 | 2,5 | - | - | - | 20 | | | | | | | 8 | | | | | 960 | 960 | 800 | Tomadas | 7,56 |
| F 7 | 1 | 2,5 | 2,5 | 2,5 | - | - | - | 20 | | | | | | | 7 | | | 840 | | | 840 | 700 | Tomadas | 6,61 |
| F 8 | 1 | 2,5 | 2,5 | 2,5 | - | - | - | 20 | | | | | | | 12 | | | | 1.440 | | 1.440 | 1.200 | Tomadas TI | 11,34 |
| F 9 | 1 | 2,5 | 2,5 | 2,5 | - | - | - | 20 | | | | | | | 12 | | | | | 1.440 | 1.440 | 1.200 | Tomadas TI | 11,34 |
| F 10 | 1 | 2,5 | 2,5 | 2,5 | - | - | - | 20 | | | | | | | 10 | | | 1.200 | | | 1.200 | 1.000 | Tomadas TI | 9,45 |
| F 11 | 1 | 2,5 | 2,5 | 2,5 | - | - | - | 20 | | | | | | | 9 | | | | 1.080 | | 1.080 | 900 | Tomadas TI | 8,50 |
| F 12 | 1 | 2,5 | 2,5 | 2,5 | - | - | - | 20 | | | | | | | | 6 | | | | 1.440 | 1.440 | 1.200 | Tomadas TI | 11,34 |
| F 13 | 1 | 2,5 | 2,5 | 2,5 | - | - | - | 20 | | | | | | | | 6 | | 1.440 | | | 1.440 | 1.200 | Tomadas TI | 11,34 |
| F 14 | 1 | 2,5 | 2,5 | 2,5 | - | - | - | 20 | | | | | | | 12 | | | | 1.440 | | 1.440 | 1.200 | Tomadas TI | 11,34 |
| Geral | Fases | F | N | T | DR | | | (A) | | | | | | | | | | | | | | | | |
| QDC-F | 3 | 16 | 16 | 16 | - | - | - | 63 | | 8 | | 73 | | | 70 | 12 | | 5.460 | 5.874 | 4.948 | 16.282 | 14.256 | QDC-F | 42,73 |

| Nº | DATA | RESPONSÁVEL | DESCRIÇÃO DA REVISÃO |
|---|---|---|---|

DISCIPLINA:
PROJETO ELÉTRICO EXECUTIVO

AUTOR:
Magna
Engenharia | Arquitetura | Gerenciamento
RUA NUNES VIEIRA, Nº114–SANTO ANTÔNIO–BH/MG
TeleFax:(31)3344.7765/3297.4853 – magna@magna.eng.br

RESPONSÁVEL TÉCNICO:
ENGº FERNANDO CÉSAR RIBEIRO DE FARIA
CREA-MG 42.118/D

COORDENAÇÃO:
TÉC. LUCIANO P. DAMASCENO
CREA-MG 97.603/TD

PRODUÇÃO:
TÉC. ELOÍSIO ROSA

OBRA:
BIBLIOTECA
CAMPUS JANAÚBA
RODOVIA ESTADUAL MG 122, KM 5 - BAIRRO ALGODÕES - JANAÚBA/MG

PROPRIETÁRIO:
UNIVERSIDADE FEDERAL DOS VALES DO JEQUITINHONHA E MUCURI

CNPJ:
16.888.315/0001-57

UFVJM

CONTEÚDO:
PLANTA TÉRREO, DETALHES E QUADROS ELÉTRICOS.

DETALHAMENTO:

| VERSÃO: | DATA: | ESCALA: | ÁREA CONSTRUÍDA: | FOLHA: |
|---|---|---|---|---|
| 00 | JULHO/2013 | INDICADA | 6.656,45 m² | 03/04 |

0005_UFVJM_Ele0101_Biblioteca_Janaúba_R00.dwg :

C:\Users\Carlos\Dropbox\PROJETOS - UFVJM\JANAÚBA\ITEM 7 - BIBLIOTECA\OK - PROJETO ELÉTRICO\ARQUIVOS - DWG\0005_UFVJM_Ele0101_Biblioteca_Janaúba_R00.dwg